Datenblatt - Fiche technique - Data sheet

19.99.1530

VALUE Apparate-Verbindungskabel, schwarz, 3,0m

VALUE Câble d’alimentation, 3,0m

VALUE Monitor Power Cable, 3 m

单位：mm

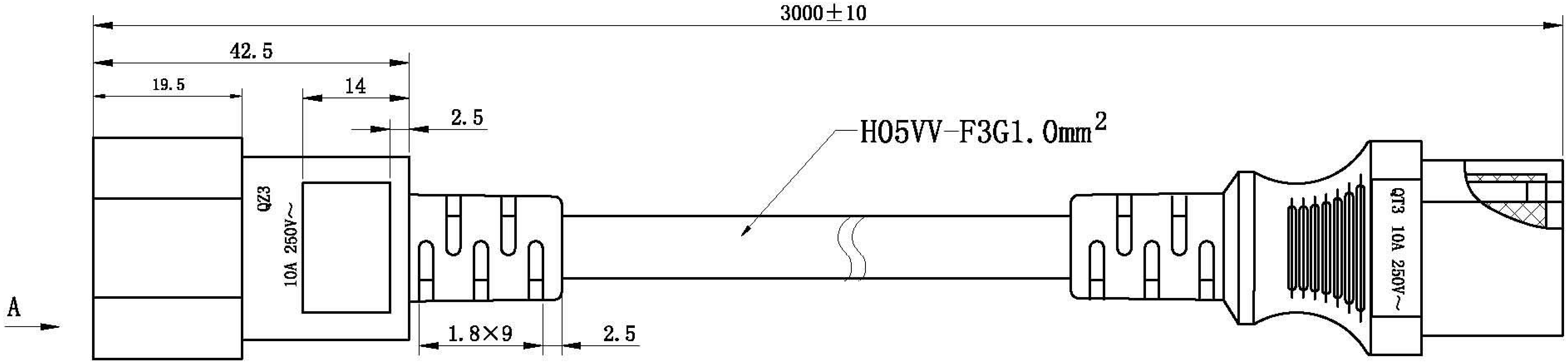

A向

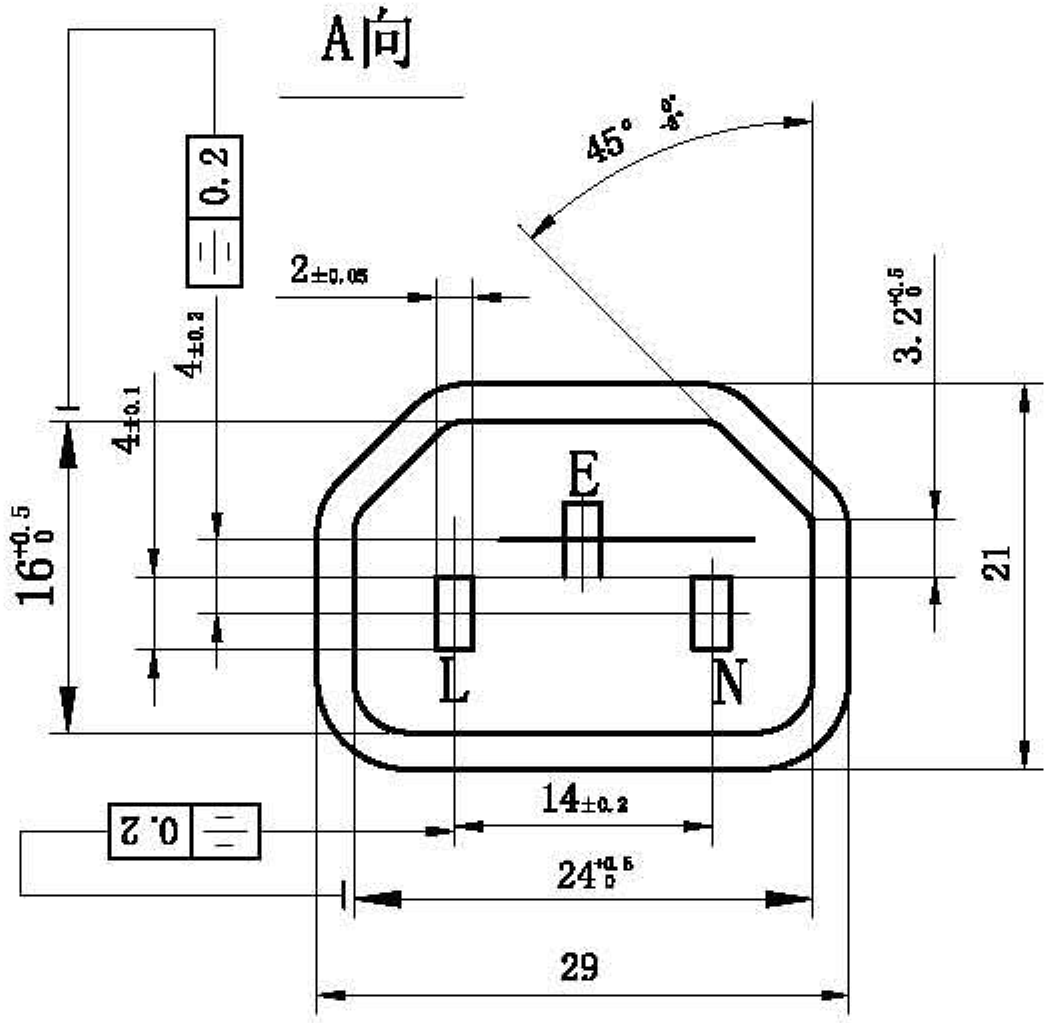

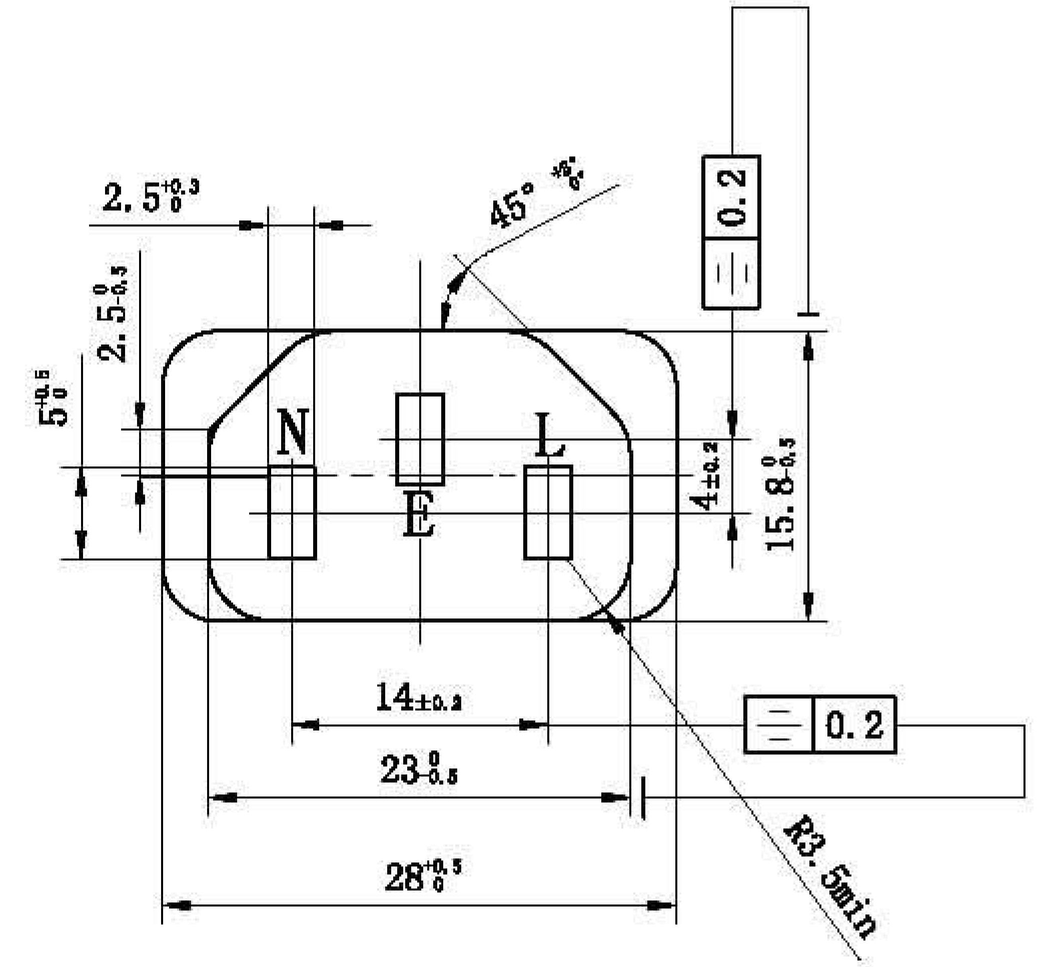

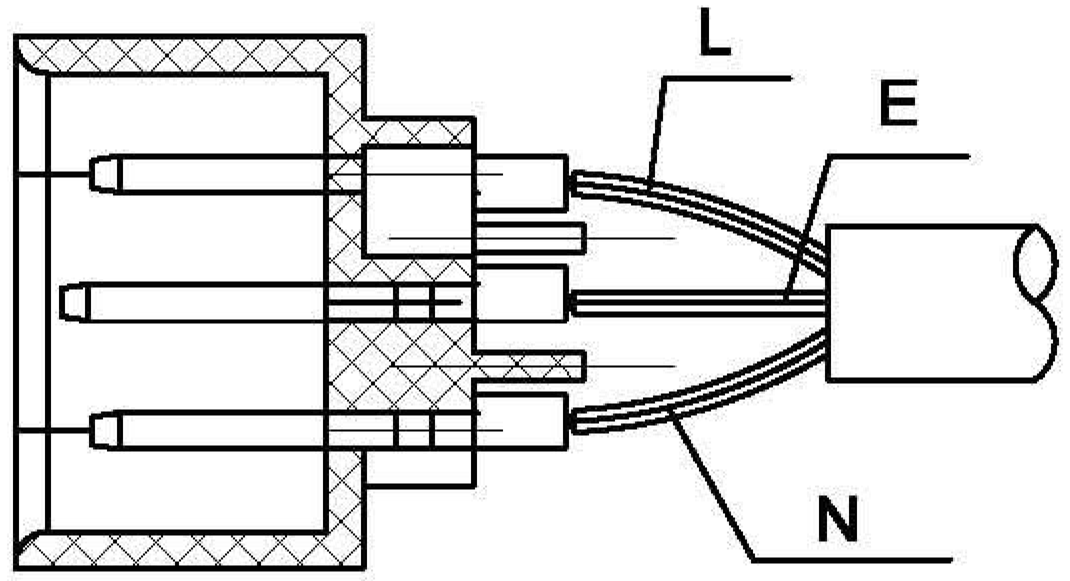

底图总号	
图总号	
日期	签名

更改标记	数量	更改单号	签名	日期	19.99.1530
设　计					
审　核					
标准化					
批　准					

等　级	标记	重　量	比　例
第　张		共　张	

Rotronic Co., Ltd.